ChannelLine H

Ventajas del producto
- Perfil para montar de aluminio
- Con cubierta opalina (traslúcida)

Características del producto
- Perfil para combinación con una luz Versa
- Se puede colocar el cable detrás de la luz

Uso
- Esquinas de muebles
- Nichos de cocina

Información para pedidos
- La imagen de aplicación muestra ChannelLine H con Versa Inside 120 HP
- Los transformadores LED y las luces LED se deben pedir por separado
- La unidad de embalaje consta de 1 pieza

Resumen de los detalles técnicos

Recomendado para:

Versa Inside 60
Versa Inside 90
Versa Inside 120
Versa Inside 120 HP

ChannelLine H

Artículo	N.º de pedido Cubierta opalina
Perfil de aluminio / plástico 2000 mm	55 706 01
Perfil de aluminio / plástico 2000 mm (10 piezas en el juego)	55 706 03
Perfil de aluminio / plástico 3000 mm	55 706 02
Perfil de aluminio / plástico 3000 mm (10 piezas en el juego)	55 706 04
Capas de extremo (2 piezas en el juego)	25 559 01

Dibujo acotado / Montaje

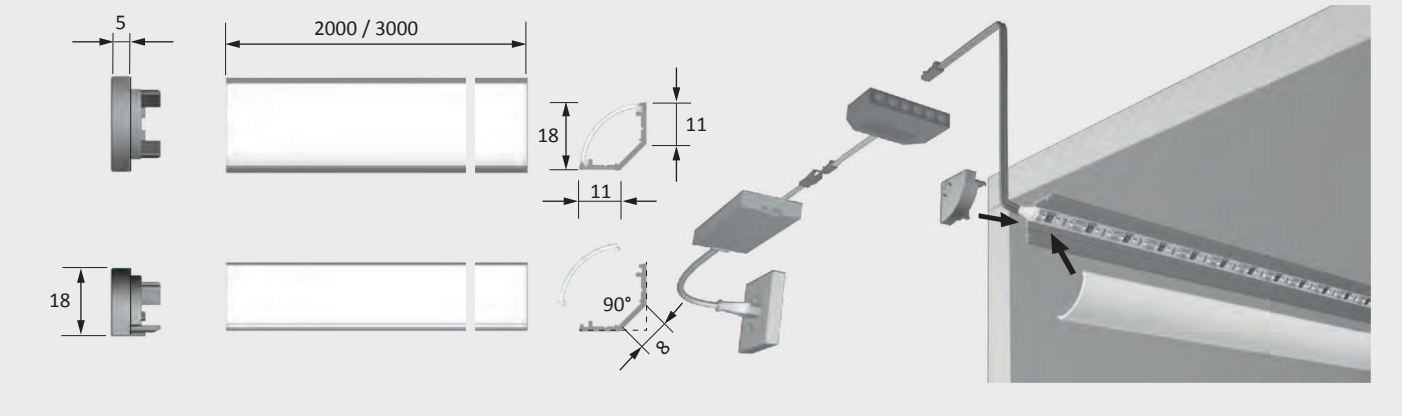

ChannelLine J

Ventajas del producto
- Perfil empotrable aluminio
- Con cubierta opalina (traslúcida)

Uso
- Suelo de los muebles
- Paredes de los muebles

Características del producto
- Perfil para combinación con una luz Versa
- Fijación detrás del mueble para una iluminación indirecta en la parte trasera del mueble
- Si se usa Versa Up&Down la luz alumbra hacia arriba y hacia abajo

Información para pedidos
- La imagen de aplicación muestra ChannelLine J con Versa Inside Up&Down
- Los transformadores LED y las luces LED se deben pedir por separado
- La unidad de embalaje consta de 1 pieza

Resumen de los detalles técnicos

Recomendado para:

Versa Up&Down 60
Versa SideView 60

ChannelLine J

Artículo	N.º de pedido Cubierta opalina
Perfil de aluminio / plástico 2000 mm	55 715 11
Perfil de aluminio / plástico 2000 mm (10 piezas en el juego)	55 715 13
Perfil de aluminio / plástico 3000 mm	55 715 12
Perfil de aluminio / plástico 3000 mm (10 piezas en el juego)	55 715 14
Capas de extremo (2 piezas en el juego)	25 571 01

Dibujo acotado / Montaje

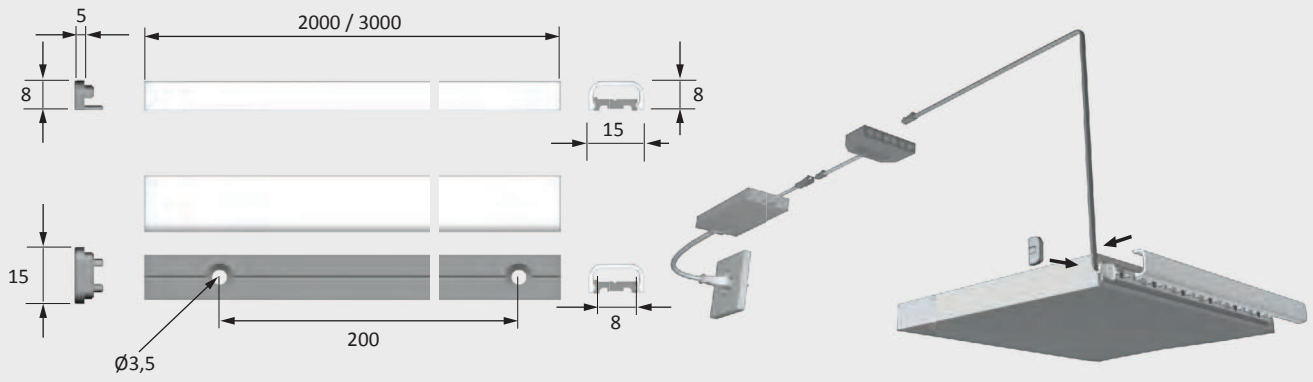

¿PREGUNTAS? Nuestro servicio de asistencia está a su disposición por teléfono o por correo electrónico