EcoPower L

Ventajas del producto
- Foco empotrable incremento precio
- Luz compacta

Características del producto
- Para diámetro de montaje de 68 mm

Uso
- Estanterías
- Vitrinas
- Nichos

Información para pedidos
- Para la combinación de luces y transformadores, por favor, ¡tenga en cuenta el pictograma!
- La unidad de embalaje consta de 1 pieza

Resumen de los detalles técnicos

Tipo de luz:	LED-luz empotrada
Tipo de iluminación:	Funcional / Iluminación de acento
Superficie:	Diseño de aluminio / diseño de acero fino
Tensión de servicio:	12 voltios CC
Color de la luz:	Blanco cálido / blanco neutro MultiWhite
Rendimiento de color RA:	> 80
Eficiencia energética:	A+ 72 lm/W
Durabilidad:	30.000 h (L70)
Consumo de energía:	3,2 W
Atenuable:	Sí
Ángulo del haz:	60°
Marcas:	CE
Tipo de protección:	IP 44
Diámetro de montaje:	68 mm
Cable de alimentación:	1800 mm
Conexión enchufable:	LED-mini-conexión enchufable M1
Conexión a:	LED-transformador

EcoPower L

Artículo	N.º de pedido MultiWhite*	N.º de pedido Blanco cálido	N.º de pedido Blanco neutro
Diseño de aluminio	32 144 36*	32 144 16	32 144 06
Diseño de acero fino	32 144 39*	32 144 19	32 144 09

Accesorios (más accesorios en la sección Técnica de conmutación / transformadores y cables)

Artículo	Nº de pedido
Carcasa de montaje diseño de aluminio	36 236 06
Carcas de montaje diseño de acero fino	36 236 09
LED transformador de 20 W con enchufe plano europeo	31 016 01
Cable alargador M1 de 1800 mm	36 768 01
Distribuidor de 3 tomas M1 180 mm	36 852 01
Distribuidor de 6 tomas M1 2000 mm	36 125 01

* MultiWhite Los accesorios se encuentran en el apartado de Técnica de conmutación

Diagrama de distribución luminosa / 60º

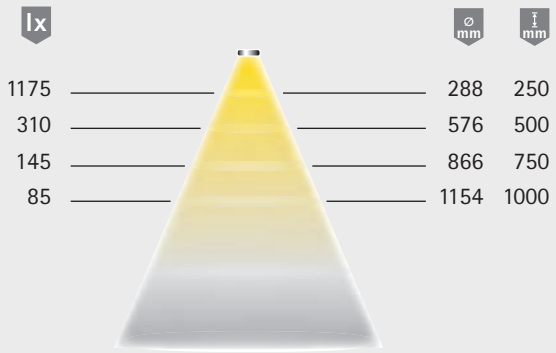

Caja de luz
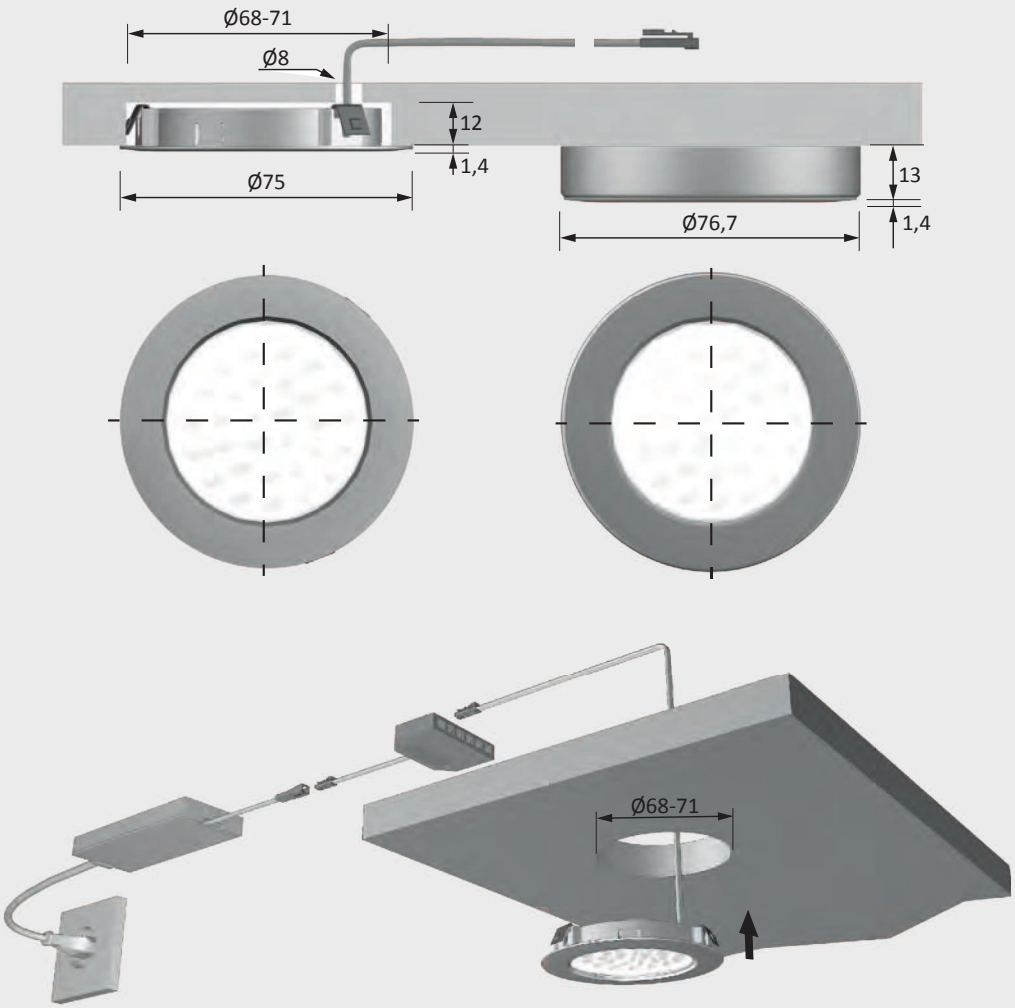
Dibujo acotado / Montaje