No importa cómo se introduzca:
keyTec X-tra es la nueva llave favorita.

Winkhaus se caracteriza por mejorar constantemente sus productos. Así ha ocurrido también con el nuevo sistema de llave reversible keyTec X-tra, que vuelve a marcar tendencia en cuanto a confort y diseño. Para cierres individuales y sistemas amaestrados. keyTec X-tra convence por sus características únicas y una larga vigencia de la patente.

keyTec X-tra de Winkhaus: ninguna llave es igual a otra.
Las llaves reversibles suelen ser de fácil manejo. No obstante, el sistema X-tra de Winkhaus ofrece más confort: con la nueva punta y la inserción vertical, la llave se puede introducir de manera aún más fácil y segura.

La belleza del progreso: el diseño de keyTec X-tra.
Esta vez queríamos acertar exactamente con el diseño. Así que llamamos a nuestros distribuidores para que nos hicieran llegar sus impresiones. ¿Qué estética formal y características ergonómicas demanda el mercado? De entre varios diseños, la mayoría de distribuidores tuvo clara la forma mostrada arriba: llamativa, práctica y muy cómoda. Este es el diseño que quiere el mercado.

Engineered in Germany

Desde 1854, Winkhaus convence con sus productos innovadores. En nuestros centros de desarrollo en Alemania, los ingenieros de Winkhaus prestan un servicio técnico de primera en el ámbito de tecnología para ventanas y puertas. Aquí las visiones se hacen realidad. Por eso puede estar seguro de que, en cada uno de nuestros productos, se esconde la excelente ingeniería alemana.

Su partner Winkhaus:

ZO Volt Ene. 2019 N.º impresión 999000658 · ES ·
Sujeto a modificaciones. Reservados todos los derechos.

Always precise WINKHAUS

keyTec X-tra

La mejor elección en llave reversible patentada

winkhaus.es

„Por fin un sistema de cierre que combina confort y diseño.“

Ulrich Meyer, arquitecto

keyTec X-tra me convence al 100 %:

+ Llave reversible confortable
+ Para cierres individuales y sistemas amaestrados
+ Larga vigencia de la patente
+ Flexibilidad y durabilidad gracias al sistema modular del cilindro

El sistema flexible
que se adapta a sus necesidades.

Estructura modular para mayor flexibilidad.
Los cilindros modulares se pueden ajustar en cualquier momento a nuevos grosores de puerta. La ventaja es que, si cambian los requisitos, p. ej. al trasladar un departamento, el sistema keyTec X-tra también se muda. Todos los cilindros se pueden ajustar a las distintas longitudes y tipos.

¡Por supuesto, protección X-tra!
Con todo el confort que ofrece el sistema keyTec X-tra: las personas no autorizadas no lo tendrán fácil. Todos los cilindros X-tra están equipados de serie con protección anti-taladro y contra extracción. Con este equipamiento de seguridad, abrir la puerta sin permiso será mucho más difícil.

X-tra para todas las necesidades, ya sean grandes o pequeñas.
keyTec X-tra es el sistema para cierres individuales y sistemas de cierre cuyo uso abarca desde casas unifamiliares hasta edificios de oficinas con complejas jerarquías de cierre. Para el perfil especial de cliente reservado también se pueden realizar cierres uniformes.

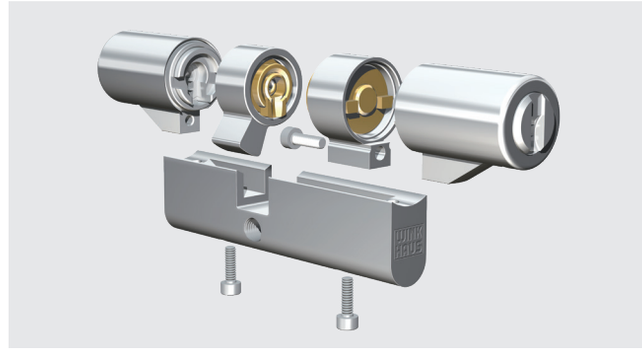

La estructura modular del cilindro keyTec X-tra permite un montaje posterior que se ajusta al grosor de la puerta.

Tecnología integral:
innovadora, cómoda y patentada.

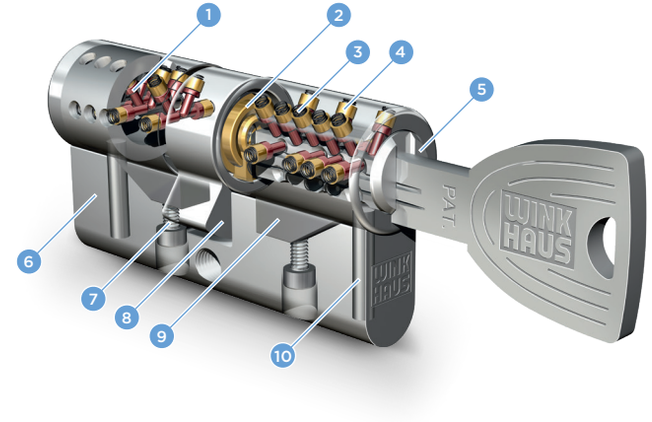

1. Muelles de pitones de bloqueo
2. Embrague
3. Pitón de estator
4. Pitón de rotor
5. Módulo
6. Puente
7. Tornillos de unión
8. Leva
9. Rampa de protección contra extracción
10. Protección anti-taladro

keyTec X-tra – resumen de las ventajas:

+ Para cierres individuales y sistemas amaestrados
+ Nueva punta de llave para facilitar su introducción
+ Cabeza de llave alargada compatible con escudos de protección
+ La estructura modular del cilindro permite modificaciones posteriores de la longitud y el tipo
+ Protección de serie anti-taladro y contra extracción
+ Forma ergonómica
+ Diseño nuevo y atractivo de la llave
+ Patente vigente hasta 2025
+ Hasta 20 pitones radiales en 4 filas
+ Inserción vertical de llave