SIMONSWERK

SIMONSWERK
TECTUS®

TE 540 3D
para puertas funcionales y puertas para proyectos no solapadas

Bisagra

Datos técnicos

Carga admisible	120,0 kg
Longitud total	200,0 mm
Anchura (hoja)	32,0 mm
Anchura (marco)	32,0 mm
Fresa Ø	24,0 mm
Ángulo de apertura	180° Grados

Texto descriptivo
Bisagra para puertas SIMONSWERK TECTUS TE 540 3D. Completamente oculta para puertas no solapadas con marcos de madera, acero y aluminio. Con certificado UL, con regulación 3D confortable, carga admisible 120 kg, ángulo de apertura hasta 180°, longitud total 200 mm, utilizable indistintamente a derechas e izquierdas, técnica de deslizamiento libre de mantenimiento, tres posibilidades de regulación: Lateralmente +/- 3,0 mm, en altura +/- 3,0 mm, en profundidad +/- 1,0 mm. Gama de colores...

Nota
La carga admisible arriba indicada corresponde a la utilización de dos bisagras por hoja (1 x 2 m), encontrará información más detallada en el apartado "Información técnica".

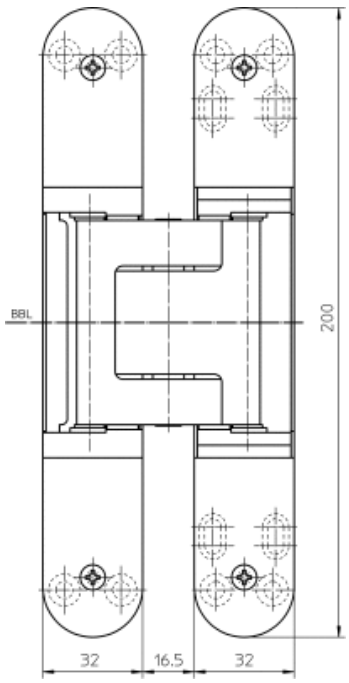

vista frontal

Características técnicas
- Sistema funcional de bisagra completamente oculto
- Para marcos de madera, acero y aluminio
- Para puertas para proyectos y puertas funcionales no solapadas
- Técnica de deslizamiento libre de mantenimiento
- Regulación 3D confortable (lateralmente +/- 3,0 mm, en altura +/- 3,0 mm, en profundidad +/- 1,0 mm)
- Cuerpo de bisagra con cierre lateral para una apariencia uniforme del hueco

Ámbito funcional
Protección contra incendios, Protección contra humos, Aislamiento acústico und Protección antirrobo

Clave de clasificación

4	7	6	1	1	*[1]	1	13

[1] dependiendo del acabado

Marca de control

Rogamos comprendan que no nos podemos hacer responsables de posibles errores de impresión o erratas que pudieran constatarse a pesar de nuestro empeño en evitarlos.

© SIMONSWERK GMBH

SIMONSWERK

SIMONSWERK
TECTUS®

TE 540 3D

para puertas funcionales y puertas para proyectos no solapadas

Bisagra

Combinaciones

elemento de fijación	TE 540 3D FZ/1
	TE 540 3D SZ
	TE 540 3D/540 3D A8 ST

Gama de plantillas

Marco de fresado universal	
plantilla 5 250680 5	nivel 1
plantilla 5 250681 5	nivel 2

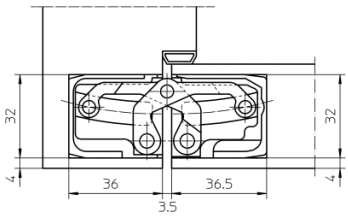

Marco macizo

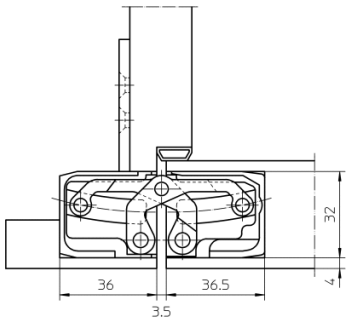

marco hueco

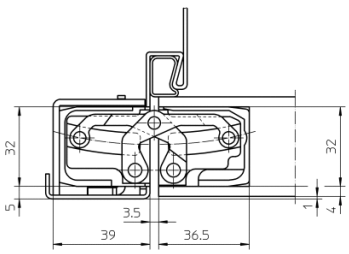

marco de acero

Rogamos comprendan que no nos podemos hacer responsables de posibles errores de impresión o erratas que pudieran constatarse a pesar de nuestro empeño en evitarlos.

© SIMONSWERK GMBH

SIMONSWERK
TECTUS®

TE 540 3D
para puertas funcionales y puertas para proyectos no solapadas

Bisagra

Productos (Sentido DIN: Utilizable a derechas e izquierdas según DIN)

Acabado	Latonado pulido
Unidad de embalaje	2 unidades
Número de referencia	5 400611 0 03002
Acabado	Niquelado pulido
Unidad de embalaje	2 unidades
Número de referencia	5 400611 0 03802
Acabado	Blanco tráfico - RAL 9016
Unidad de embalaje	2 unidades
Número de referencia	5 400611 0 07002
Acabado	revestimineto de PVC de color
Unidad de embalaje	Palet EUR
Número de referencia	5 400611 0 07975
Acabado	Negro profundo mate - RAL 9005
Unidad de embalaje	2 unidades
Número de referencia	5 400611 0 10702
Acabado	color F1
Unidad de embalaje	2 unidades
Número de referencia	5 400611 0 12402
Acabado	color F2
Unidad de embalaje	2 unidades
Número de referencia	5 400611 0 12502
Acabado	Similar a inoxidable
Unidad de embalaje	2 unidades
Número de referencia	5 400611 0 12602
Acabado	satin-nickel
Unidad de embalaje	2 unidades
Número de referencia	5 400611 0 14402
Acabado	satin-chrom
Unidad de embalaje	2 unidades
Número de referencia	5 400611 0 14602
Acabado	negro rustico
Unidad de embalaje	2 unidades
Número de referencia	5 400611 0 15602
Acabado	acabado bronce metálico
Unidad de embalaje	2 unidades
Número de referencia	5 400611 0 16802
Acabado	color bronce
Unidad de embalaje	2 unidades
Número de referencia	5 400611 0 17402
Acabado	color bronce medio
Unidad de embalaje	2 unidades
Número de referencia	5 400611 0 17502
Acabado	color bronce oscuro
Unidad de embalaje	2 unidades
Número de referencia	5 400611 0 17602

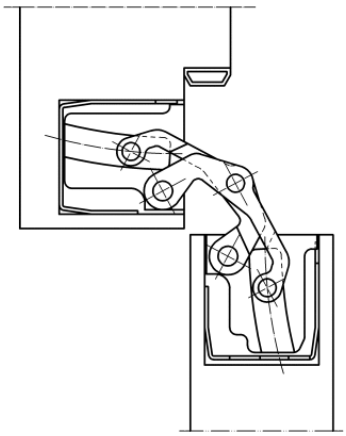

marco macizo 90°

Rogamos comprendan que no nos podemos hacer responsables de posibles errores de impresión o erratas que pudieran constatarse a pesar de nuestro empeño en evitarlos.

© SIMONSWERK GMBH

SIMONSWERK
TECTUS®

TE 540 3D

para puertas funcionales y puertas para proyectos no solapadas

Bisagra

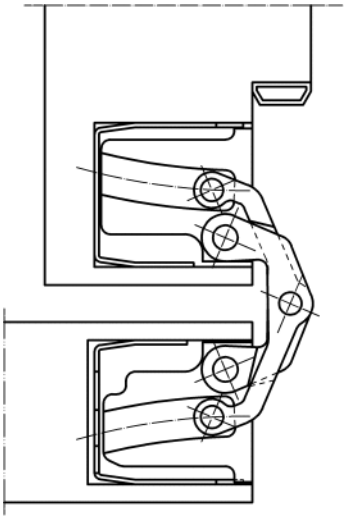

marco macizo 180°

Rogamos comprendan que no nos podemos hacer responsables de posibles errores de impresión o erratas que pudieran constatarse a pesar de nuestro empeño en evitarlos.

© SIMONSWERK GMBH